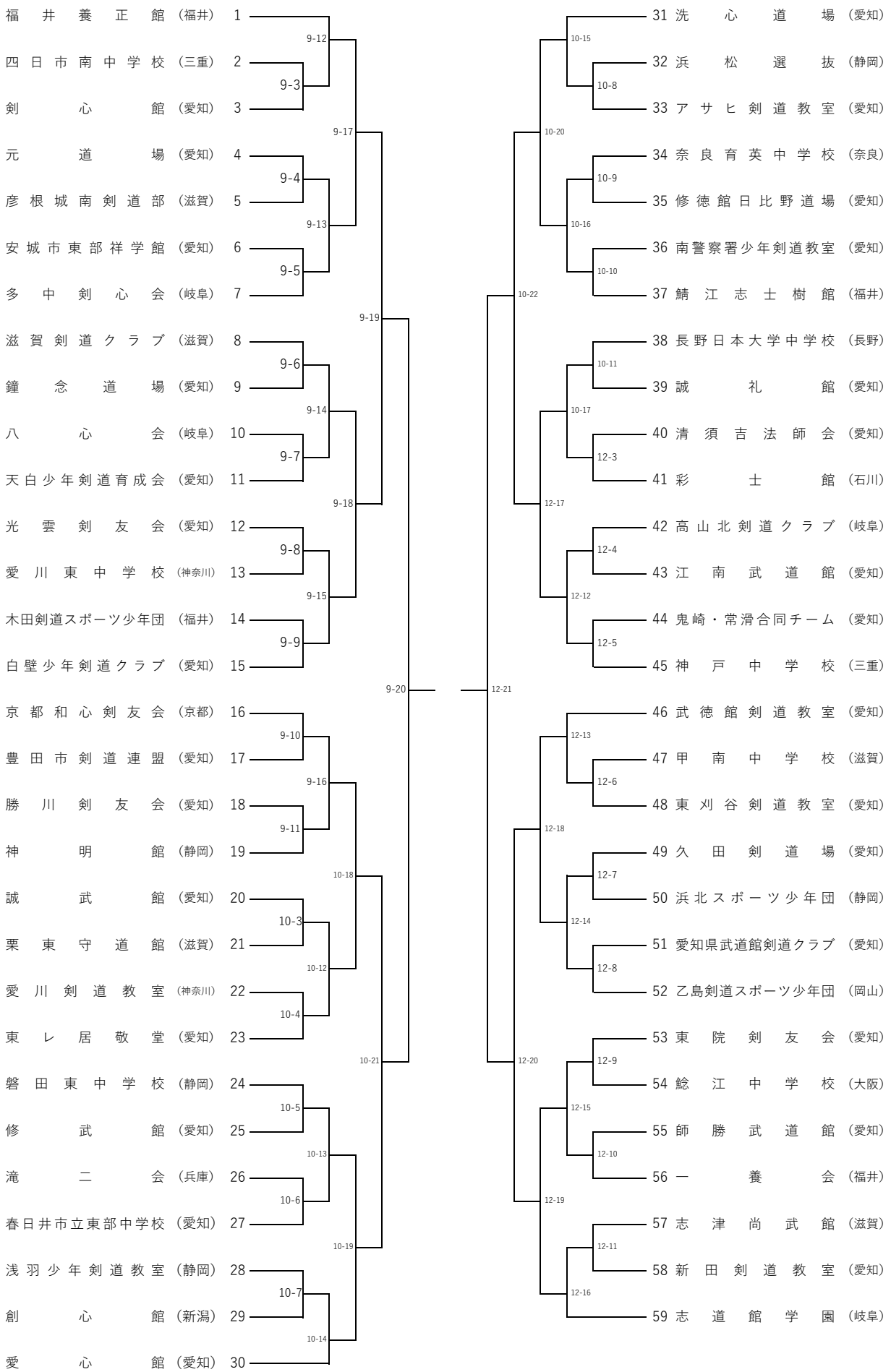
福井養正館（福井） 1
四日市南中学校（三重） 2
剣心館（愛知） 3
元道場（愛知） 4
彦根城南剣道部（滋賀） 5
安城市東部祥学館（愛知） 6
多中剣心会（岐阜） 7
滋賀剣道クラブ（滋賀） 8
鐘念道場（愛知） 9
八心会（岐阜） 10
天白少年剣道育成会（愛知） 11
光雲剣友会（愛知） 12
愛川東中学校（神奈川） 13
木田剣道スポーツ少年団（福井） 14
白壁少年剣道クラブ（愛知） 15
京都和心剣友会（京都） 16
豊田市剣道連盟（愛知） 17
勝川剣友会（愛知） 18
神明館（静岡） 19
誠武館（愛知） 20
栗東守道館（滋賀） 21
愛川剣道教室（神奈川） 22
東レ居敬堂（愛知） 23
磐田東中学校（静岡） 24
修武館（愛知） 25
滝二会（兵庫） 26
春日井市立東部中学校（愛知） 27
浅羽少年剣道教室（静岡） 28
創心館（新潟） 29
愛心館（愛知） 30
31 洗心道場（愛知）
32 浜松選抜（静岡）
33 アサヒ剣道教室（愛知）
34 奈良育英中学校（奈良）
35 修徳館日比野道場（愛知）
36 南警察署少年剣道教室（愛知）
37 鯖江志士樹館（福井）
38 長野日本大学中学校（長野）
39 誠礼館（愛知）
40 清須吉法師会（愛知）
41 彩士館（石川）
42 高山北剣道クラブ（岐阜）
43 江南武道館（愛知）
44 鬼崎・常滑合同チーム（愛知）
45 神戸中学校（三重）
46 武徳館剣道教室（愛知）
47 甲南中学校（滋賀）
48 東刈谷剣道教室（愛知）
49 久田剣道場（愛知）
50 浜北スポーツ少年団（静岡）
51 愛知県武道館剣道クラブ（愛知）
52 乙島剣道スポーツ少年団（岡山）
53 東院剣友会（愛知）
54 鯰江中学校（大阪）
55 師勝武道館（愛知）
56 一養会（福井）
57 志津尚武館（滋賀）
58 新田剣道教室（愛知）
59 志道館学園（岐阜）
9-12
9-3
9-17
9-4
9-13
9-5
9-19
9-6
9-14
9-7
9-18
9-8
9-15
9-9
9-20
12-21
10-15
10-8
10-20
10-9
10-16
10-10
10-22
10-11
10-17
12-3
12-17
12-4
12-12
12-5
12-13
12-6
12-18
12-7
12-14
12-8
12-20
12-9
12-15
12-10
12-19
12-11
12-16
9-10
9-16
9-11
10-18
10-3
10-12
10-4
10-21
10-5
10-13
10-6
10-19
10-7
10-14